Мебельная фабрика
КУРАЖ

СХЕМА СБОРКИ

Спальня «Парма Нео»

Шкаф 4-х дверный (корпус)

СП.0118.407 (СП.0118.404)

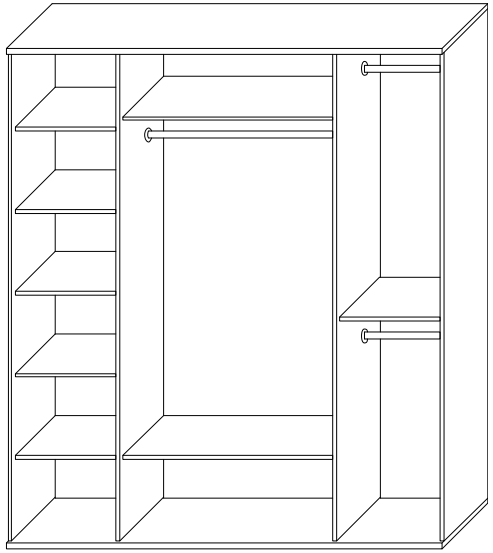

Обращаем Ваше внимание! Оттенки цветов рисунков и материалов (ЛДСП, Пленка ПВХ, отделка и др.), могут отличаться от рисунков каталога, изображений на сайте, а также при комплектации изделий из разных партий.

Правила эксплуатации корпусной мебели

1. Рекомендуемая температура воздуха +10 ºС - +25 ºС.
2. Рекомендуемая относительная влажность 65 ± 15%.
3. Не допускать прямого воздействия солнечных лучей на мебель.
4. Мебель не размещать вблизи отопительных приборов, сырых и холодных стен.
5. Нельзя использовать для чистки поверхности абразивные материалы.
6. Не допускать попадания на мебель горячих предметов (утюги, посуда с кипятком и пр.)
7. Во избежание опрокидывания, мебель должна быть надежно прикреплена к стене. Для крепления к стене используйте крепёж, подходящий для материала стен Вашего дома.
8. Не разрешайте детям виснуть на дверцах, использовать полки и выдвижные ящики в качестве лестницы. Это может привести к серьезным травмам.
9. Нагрузка на мебель и её части (полки, ящики, сидения и пр.) не должна превышать установленных производителем норм, указанных в инструкции по сборке. Не рекомендуется вставать на мебель, прыгать, подвергать повышенным динамическим нагрузкам. Рекомендуется периодически проверять плотность резьбовых соединений крепления механизмов трансформации и подтягивать их при необходимости.
10. Всегда содержите поверхность мебели сухой. При необходимости, протирайте поверхности мебели сухой мягкой тканью (фланель, сукно, войлок и т. п.).
11. От новой мебели может исходить естественный запах материалов, из которых она изготовлена. Запах может сохраняться в течение 3 – х недель с момента сборки. Для снижения интенсивности запаха рекомендуется протирать мебель тканью, смоченной мягким моющим средством, вытирать чистой сухой тканью и проветривать помещение.

Гарантия:

Предприятие-изготовитель гарантирует покупателю сохранение всех качественных показателей мебели, обусловленных ГОСТ 16371-2014 и ГОСТ 19917-2014, в течение 18 месяцев при соблюдении условий транспортирования, правил сборки, эксплуатации и хранения.

Претензии по качеству и комплектности мебели принимаются в пределах гарантийного срока по месту покупки. Для выполнения предприятием-изготовителем гарантийных обязательств, выявления несоответствий и установления причин их возникновения необходимо сохранить и предоставить:

1) части упаковки с наклеенными этикетками, номером партии или ростером (или их фотографии);
2) фотографии распечатанных упаковок, где обнаружен заводской брак деталей;
3) фотографии узлов, деталей собираемого изделия, если заводской брак обнаружен до сборки и в процессе сборки.

Предприятие оставляет за собой право внесения частичных изменений в конструкцию мебели и комплектующие изделия.

Не являются гарантийным случаем:

Различные повреждения деталей и узлов изделий (бой, сколы, царапины, расслоения, оплавление, набухание ЛДСП и др.), возникшие в результате перевозки самовывозом, самостоятельной сборки, нарушений правил эксплуатации. Замена деталей и узлов изделий, не попадающих под гарантийный случай, производится за дополнительную оплату.

Перечень деталей

Наименование детали	Размер	Кол-во деталей	№ упаковки
4. Дверь	2160x480	4	Согласно заказа
10. Задняя стенка (ДВП цв)	2186x483	2	**1**
12. Задняя стенка (ДВП цв)	1483x479	2	**1**
1,2. Бок	2192x550	2	1
9,23. Перегородка	2149x550	2	2
18. Царга	341x944	1	3
19. Царга	321x944	1	3
11.Штанга металлическая	0,456 п.м.	2	1
3. Горизонт	1900x550	1	3
5**.** Крышка	1933x575	1	3
6. Цоколь	1900x70	2	3
7. Горизонт	462x550	2	2
8. Полка	459x540	4	2
22. Горизонт	944x550	2	1
20.Штанга металлическая	0,938 п.м.	1	3
Соединительный профиль		1	1
Фурнитура		1	4

Примечание:

Мебель изготавливается из ЛДСП I сорта. Возможны незначительные дефекты на невидимых поверхностях деталей.

Перед сборкой:

1. Проверить внешний вид и целостность деталей в упаковке.
Претензии по их повреждению принимаются только у изделий без следов сборки.
2. Сохраните упаковку и инструкцию до окончания сборки.
Прежде чем начинать сборку убедитесь в соответствии выбранного Вами изделия.
3. Проверьте количество деталей и фурнитуры по перечню.
Предприятие – оставляет за собой право вносить некоторые конструктивные изменения, не ухудшающие внешний вид и не влияющие на функциональные свойства изделия.
4. Соблюдайте порядок сборки, приводимый в данной инструкции.
Сборку рекомендуется производить с помощью специалиста, так как неправильная сборка может привести к опрокидыванию мебели, что может повлечь за собой ущерб или телесные повреждения.
5. Перемещайте мебель и её детали бережно, слегка приподнимая их.
6. Сборка должна производиться на ровной поверхности.

Перечень фурнитуры

A) Еврошуруп x50 18 шт	B) Заглушка 20 шт	C) Шкант 8 шт	D) Петля x90 накладная 16 шт
E) Ручка 4 шт.	F) Полкодержатель 16 шт	G) Шуруп 3,5x16 70 шт	J) Подпятник 4 шт
K) Винт 4x25 4 шт	L) Амортизатор 8 шт	M) Эксцентрик 20 шт	N) Заглушка для эксцентрика 20 шт.
O) Штангодержатель 6 шт	P) Межсекционная стяжка 2 шт.		S) Еврошуруп x70 2 шт
T) Гвозди 180 шт	X) Шестигранный Ключ 1 шт	Z) Шуруп 3x16 8 шт	

Внимание!

Производитель оставляет за собой право не комплектовать наружную и внутреннюю невидимую фурнитуру, а также технологические отверстия заглушками.

Необходимый инструмент для сборки мебели

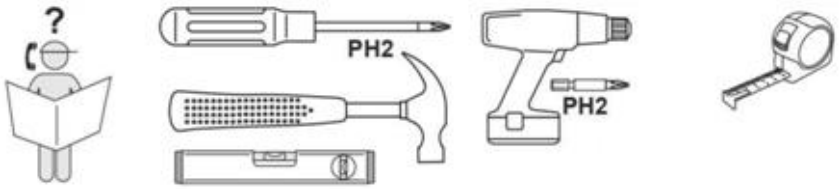

Схема сборки изделия

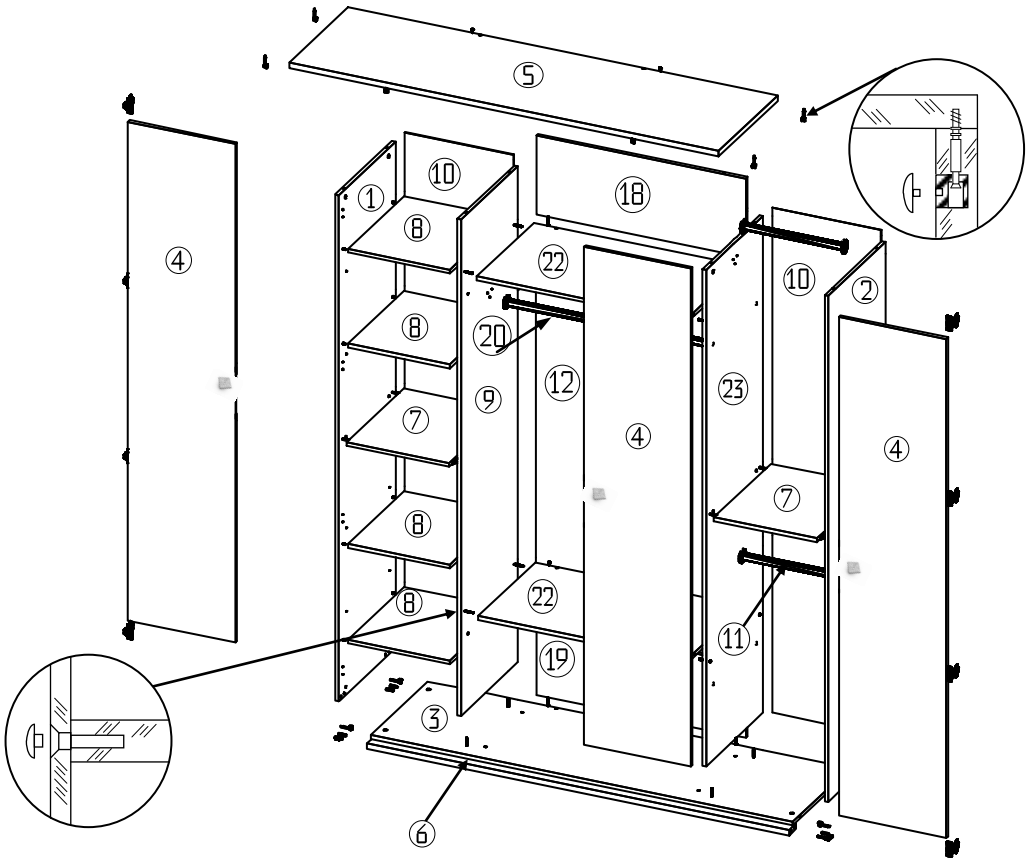

ПОРЯДОК СБОРКИ

1. Закрепить на нижней части боковин (1,2) подпятники (J) шурупами (Z) на расстоянии ≈3 см от края.
2. Установить шканты (C) в поперечные отверстия на боковинах (1,2).
3. Установить полкодержатели (F) в отверстия на перегородке (9) и боковине (1).
4. Шурупами (G) закрепить штангодержатели (O) на боковинах (2) и перегородках (9,23).
5. Закрепить планки петель 90^0 (D) при помощи шурупов (G) на боковинах (1,2) и перегородке (9,23).
6. К дверям (4) прикрепить петли 90^0 (D) шурупами (G) и ручки (E) винтом (K).

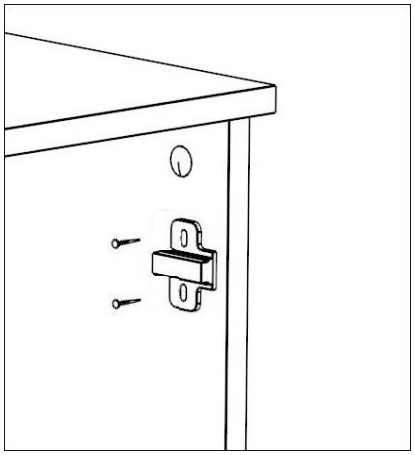

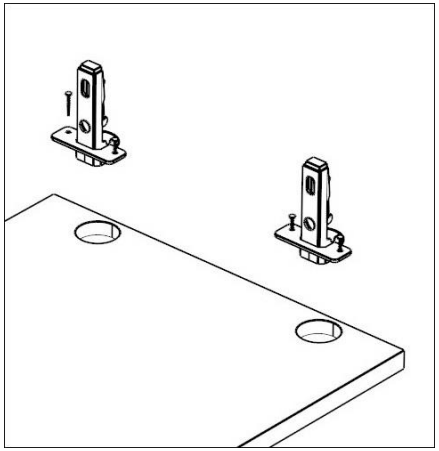

7. Вкрутить стержни эксцентриков (M) во втулки, забитые в отверстия на боковинах (1,2), перегородках (9,23) и крышке (5).
8. Вставить шайбы эксцентриков (M) в глухие отверстия на боковинах (1,2), перегородках (9,23) и горизонтах (3,7).
9. Соединить горизонты (7) с перегородками (9,23) эксцентриками (M). Это достигается поворотом шайбы эксцентрика по часовой стрелке при помощи отвертки.
10. Соединить горизонты (3,7) с боковинами (1,2) эксцентриками (M) и загнав свободные концы шкантов (C) в цоколи (6).
11. Перегородки (9,23) соединить с горизонтом (3) еврошурупами (A).
12. Одеть крышку (5) и закрепить, прижав стержни эксцентриков шайбами (M) при помощи отвертки.
13. Горизонты (22) соединить с перегородками (9,23) еврошурупами (A,).
14. Царгу (19) закрепить между горизонтами (3),(22) еврошурупами (A).
15. Царгу (18) закрепить между горизонтом (22) и крышкой (5) еврошурупами (A,S).

16. Установить заглушки (B) в головки еврошурупов (A,S) и заглушки (N) в головки эксцентриков (M).
17. Проверить диагонали и только после этого прибить задние стенки (10,12) гвоздями (T).
18. Навесить на изделие двери (4).
19. Небольшие отклонения в створках выровнять регулировочными винтами на петлях 90^0.
20. Установить полки (8) внутрь изделия.
21. Закрепить штанги (11,20) в штангодержателях (O).
22. Приклеить амортизаторы (L) в месте соприкосновения дверей (4) и перегородок (9,23).

Крепление эксцентриковой стяжки

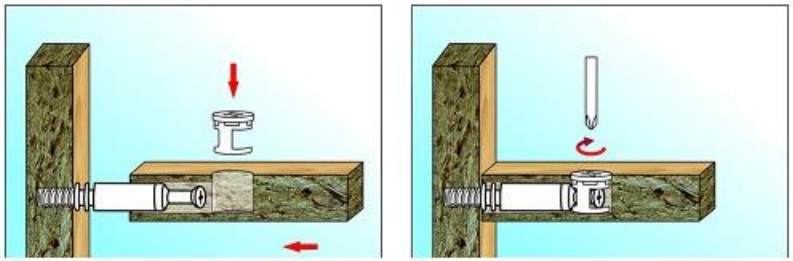

Крепление еврошурупа

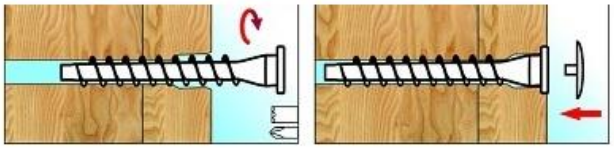
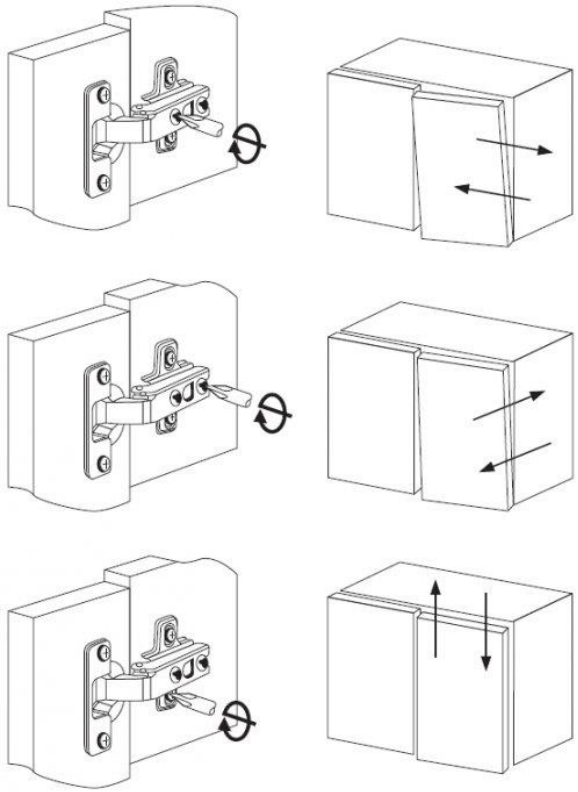
Регулировка петель