Мебельная фабрика
КУРАЖ

Схема сборки СП «КАПРИ»

Комод с ящиками СП.0628.403

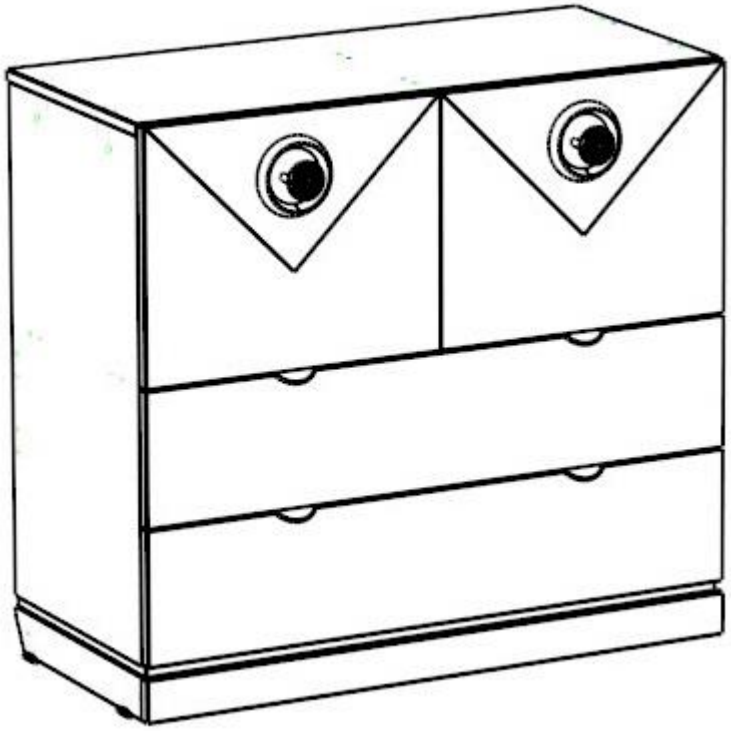

Мебель изготавливается из ЛДСП I сорта. Возможны незначительные дефекты на невидимых поверхностях деталей.

Обращаем Ваше внимание! Оттенки цветов рисунков и материалов (ЛДСП, Пленка ПВХ, отделка и др.), могут отличаться от рисунков каталога, изображений на сайте, а также при комплектации изделий из разных партий.

Внимание!

Производитель оставляет за собой право не комплектовать наружную и внутреннюю невидимую фурнитуру, а также технологические отверстия заглушками.

Правила эксплуатации корпусной мебели

1. Рекомендуемая температура воздуха +10 ºС - +25 ºС.
2. Рекомендуемая относительная влажность 65 ± 15%.
3. Не допускать прямого воздействия солнечных лучей на мебель.
4. Мебель не размещать вблизи отопительных приборов, сырых и холодных стен.
5. Нельзя использовать для чистки поверхности абразивные материалы.
6. Не допускать попадания на мебель горячих предметов (утюги, посуда с кипятком и пр.)
7. Во избежание опрокидывания, мебель должна быть надежно прикреплена к стене. Для крепления к стене используйте крепёж, подходящий для материала стен Вашего дома.
8. Не разрешайте детям виснуть на дверцах, использовать полки и выдвижные ящики в качестве лестницы. Это может привести к серьезным травмам.
9. Нагрузка на мебель и её части (полки, ящики, сидения и пр.) не должна превышать установленных производителем норм, указанных в инструкции по сборке. Не рекомендуется вставать на мебель, прыгать, подвергать повышенным динамическим нагрузкам. Рекомендуется периодически проверять плотность резьбовых соединений крепления механизмов трансформации и подтягивать их при необходимости.
10. Всегда содержите поверхность мебели сухой. При необходимости, протирайте поверхности мебели сухой мягкой тканью (фланель, сукно, войлок и т. п.).
11. От новой мебели может исходить естественный запах материалов, из которых она изготовлена. Запах может сохраняться в течение 3 – х недель с момента сборки. Для снижения интенсивности запаха рекомендуется протирать мебель тканью, смоченной мягким моющим средством, вытирать чистой сухой тканью и проветривать помещение.

Гарантия:

Предприятие-изготовитель гарантирует покупателю сохранение всех качественных показателей мебели, обусловленных ГОСТ 16371-2014 и ГОСТ 19917-2014, в течение 18 месяцев при соблюдении условий транспортирования, правил сборки, эксплуатации и хранения.

Претензии по качеству и комплектности мебели принимаются в пределах гарантийного срока по месту покупки. Для выполнения предприятием-изготовителем гарантийных обязательств, выявления несоответствий и установления причин их возникновения необходимо сохранить и предоставить:

1) части упаковки с наклеенными этикетками, номером партии или ростером (или их фотографии);
2) фотографии распечатанных упаковок, где обнаружен заводской брак деталей;
3) фотографии узлов, деталей собираемого изделия, если заводской брак обнаружен до сборки и в процессе сборки.

Предприятие оставляет за собой право внесения частичных изменений в конструкцию мебели и комплектующие изделия.

Не являются гарантийным случаем:

Различные повреждения деталей и узлов изделий (бой, сколы, царапины, расслоения, оплавление, набухание ЛДСП и др.), возникшие в результате перевозки самовывозом, самостоятельной сборки, нарушений правил эксплуатации. Замена деталей и узлов изделий, не попадающих под гарантийный случай, производится за дополнительную оплату.

ВАЖНАЯ ИНФОРМАЦИЯ

ВНИМАТЕЛЬНО ПРОЧИТАЙТЕ

СОХРАНИТЕ ЭТУ ИНФОРМАЦИЮ

Опрокидывание мебели может привести к серьезным телесным повреждениям. Для предотвращения опрокидывания, мебель должна быть постоянно прикреплена к стене.

Крепежные средства для крепления к стене не прилагаются, для разных материалов стен требуются различные крепления. Используйте крепежные средства, подходящие для материала стен в Вашем доме. Если Вы не уверены, какой тип креплений подходит к данному материалу, обратитесь в специализированный магазин.

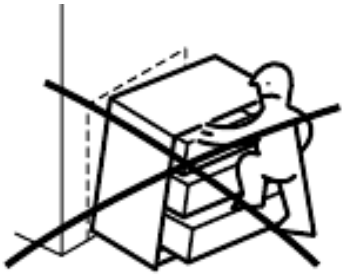

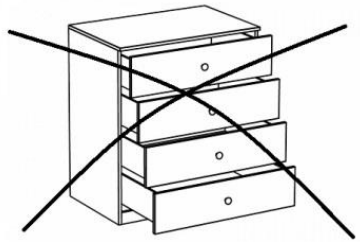

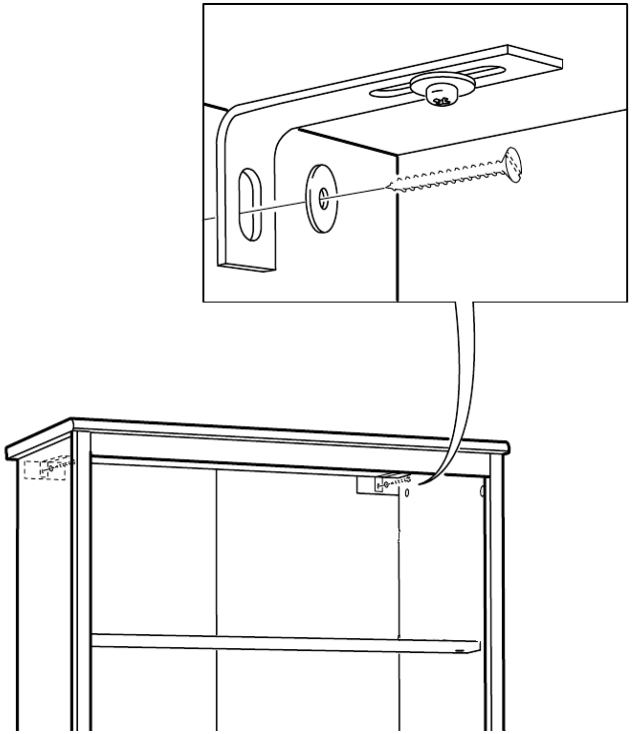

Перечень деталей «комод с ящиками»

Наименование	Размер	Количество	№ упаковки
1. Левая бок. стенка ящика	350 х 140	2	2
2. Правая бок. стенка ящика	350 х 140	2	2
3. Передняя стенка ящика	808 х 140	2	1
4. Задняя стенка ящика	808 х 140	2	1
5. Перегородочка ящика	318 х 128	2	2
6. Дно ящика (ДВП)	818 х 328	2	4
7. Фасад ящика (мдф)	896 х 190	2	3
8. Дно (крышка цоколя)	888 х 401	1	1
9. Задний цоколь	866 х 60	1	1
10. Передний цоколь	866 х 60	1	1
11. Цоколь лицевой (мдф)	899 х 60	1	1
12. Боковой цоколь левый	400 х 60	1	2
13. Боковой цоколь правый	400 х 60	1	2
14. Цоколь внутренний	338 х 60	1	2
15. планка крепления ДВП (низ)	861 х 60	1	1
16. Стенка боковая левая	733 х 400	1	2
17. Стенка боковая правая	733 х 400	1	2
18. Крышка	900 х 405	1	1
19. цокольная коробка (в сборе)		1	1
20. Задняя стенка ДВП	893 х 730	1	4
21. Перегородка	338 х 400	1	1
22. Задняя планка	866 х 200	1	1
23. планка крепления ДВП (верх)	861 х 60	1	1
24. Горизонт	866 х 400	1	1
25. Фасад левый (мдф)	359 х 447	1	3
26. Фасад правый (мдф)	359 х 447	1	3
27. Полка	423 х 390	1	1
Фурнитура		1	5

Перед сборкой:

1. Проверить внешний вид и целостность деталей в упаковке.
Претензии по их повреждению принимаются только у изделий без следов сборки.
2. Сохраните упаковку и инструкцию до окончания сборки.
Прежде чем начинать сборку убедитесь в соответствии выбранного Вами изделия.
3. Проверьте количество деталей и фурнитуры по перечню.
Предприятие – оставляет за собой право вносить некоторые конструктивные изменения, не ухудшающие внешний вид и не влияющие на функциональные свойства изделия.
4. Соблюдайте порядок сборки, приводимый в данной инструкции.Сборку рекомендуется производить с помощью специалиста, так как неправильная сборка может привести к опрокидыванию мебели, что может повлечь за собой ущерб или телесные повреждения.
5. Перемещайте мебель и её детали бережно, слегка приподнимая их.
6. Сборка должна производиться на ровной поверхности.

Фурнитура

A. Ключ шестигранный 1 шт.	**B.**Саморез 3,5 х 16 56 шт.	**C.** Эксцентрик 14 шт.	**D.**Гвозди 100 шт.
E. Заглушка для эксц. сатин № 23 22 шт.	**F.**Еврошуруп х 50 36 шт	**G.** Заглушка к евро. Сатин №23 36 шт.	**H.** Подпятник 6 шт
S Стяжка трапеция 4 шт	**J.** Амортизатор самокл. 4 шт.	**K.** Шкант 20 шт.	**L.** ручка 2 шт
Саморез 3,5 х 25 цинк 36 шт	Винт м4 х 20 8 шт	**O.** Петля накладная с доводчиком 4 шт.	Заглушка самоклейка ∅ 15 № 23 22 шт
Ручка Луна 32 золото брошированное 4 шт	Шуруп 3 х 16 12 шт	Саморез 3,5 х 25 черный 11 шт	Шарик.напр 45 мм 350 мм (boyard DB 4501) 2 шт
Уголок с саморезом 20 шт	Полкодер-ль 4 шт	Эксцентрик саморез 8 шт	**Y.** Коническая стяжка TRIO 4 шт
V. Втулка М6х8 резьбовая пластм. 4 шт	Саморез 3,5 х 35 4 шт	Саморез 3.5х30 4 шт	**KS** .Уголок мет. 70 х 55 **2 шт**

Необходимый инструмент для сборки мебели

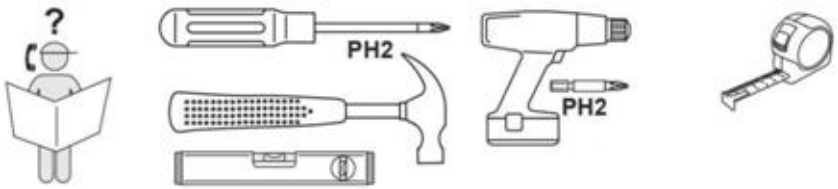

1. Сборка цоколя

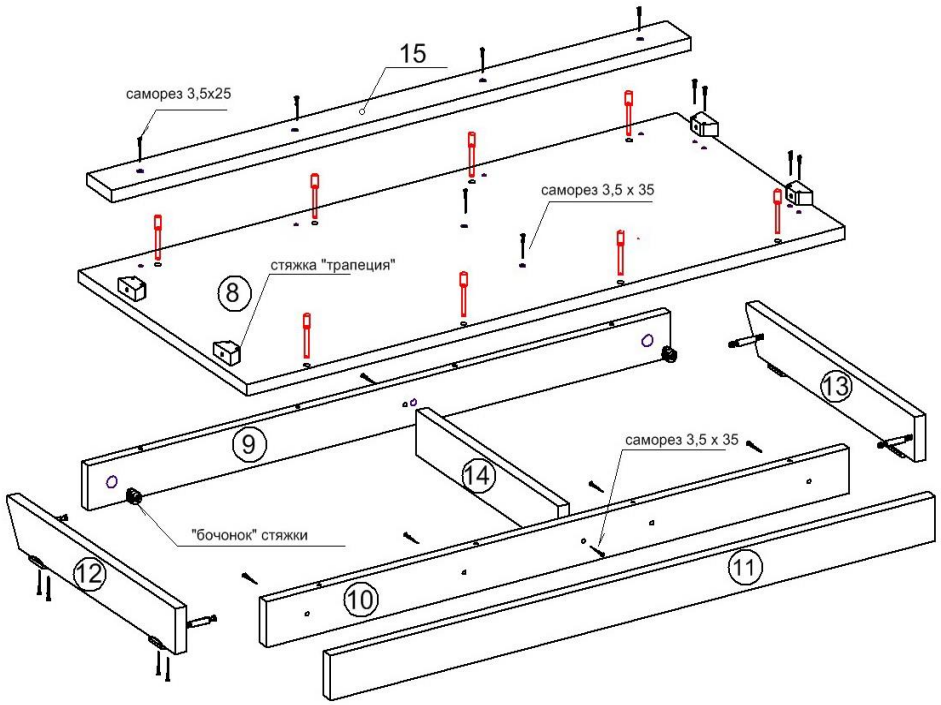

1. Прикрепить саморезами 3,5х25 к крышке (8) наружную часть трапециевидной стяжки (S). В боковые цоколя (12,13) в глухие отверстия ∅ 8мм вбить втулки (V). Вкрутить в них штоки конической стяжки (Y).

2. Еврошурупами закрепить передний и задний цоколя(9,10) к крышке (**6**). *(Для крепления еврошурупами совместить торцевые отверстия на детали (**9,10**) со сквозными отверстиями ∅8мм на детали (**8**) . Евршурупы можно закручивать ключом (**A**))* **Деталь (10) , в которой имеются сквозные отв. ∅ 5, является лицевой стороной** .**Желтая кромка по длинной стороне крышки-лицевая сторона изделия - совпадает с деталью (10)**

3. В деталях (**9,10**) в глухие отверстия ∅ 15мм вставить «бочонки» конической стяжки (Y). С помощью конической стяжки **(Y)** прикрепить детали (3,4) к деталям (1,2).

Для крепления конической стяжкой необходимо ,чтобы шток стяжки вошел в торцевое отверстие скрепляемой детали и в «бочонок» стяжки. Перед совмещением необходимо ослабить или выкрутить винт стяжки.

Стяжка деталей происходит при закручивании винта стяжки.

4. Саморезами 3,5х35 закрепить цоколь внутренний (14) к деталям (9,10) через сквозные отверстия ∅ 5 мм в переднем и заднем цоколе. *Для совмещения торцов детали (14) со сквозными отверстиями в деталях (9,10) можно воспользоваться двумя шкантами , вставив их в глухие отверстия ∅8мм и прижав к ним деталь (5)*

5. Закрепить лицевой цоколь (11) к детали (10) с помощью саморезов 3,5 х 30 через сквозные отверстия в детали (10). Деталь (11) для совмещения с деталью (10) имеет разметку под саморезы.

6. Прикрепить саморезами 3,5х25 через сквозные отверстия ∅ 5мм в планке (15) планку (15) к крышке (8).

7. Закрепить на нижней стороне цокольной коробки (детали (12,13,14)) шурупами 3х16 подпятники-опоры (Н).

2. Сборка корпуса

(желательно производить сборку лицевой (с кромкой) стороной вниз)

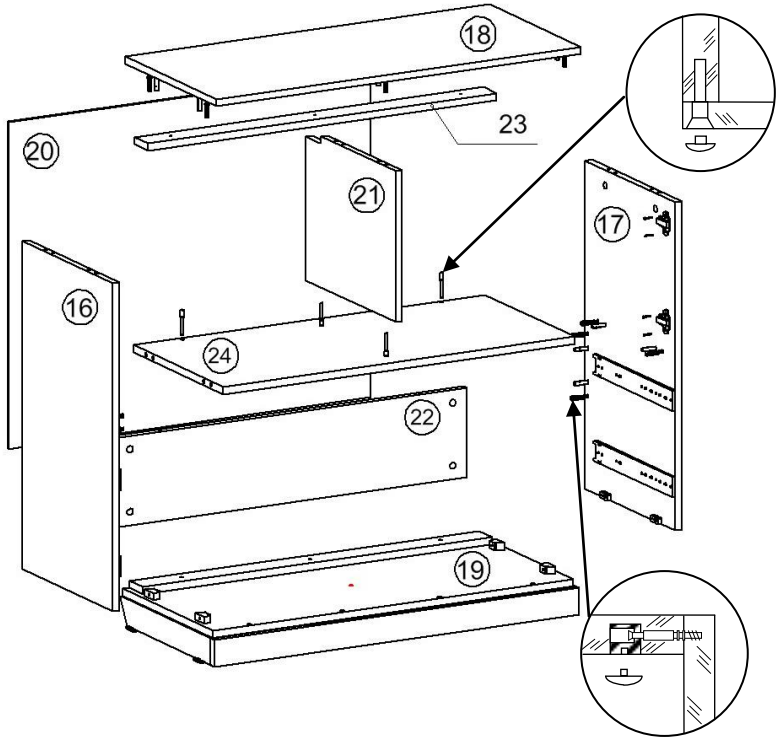

Порядок сборки корпуса

<u>Перед сборкой корпуса и установкой задней стенки необходимо ножовкой или лобзиком сделать вырезы в ДВП для уголков крепления к стене (KS) (поставка ДВП без вырезов допускается</u>.)

<u>Возможно , также, прямое крепление комода к стене через планку (22) . Для этого в ней потребуется просверлить два отверстия. Дюбели и саморезы для крепления к стене не входят в комплект.</u>

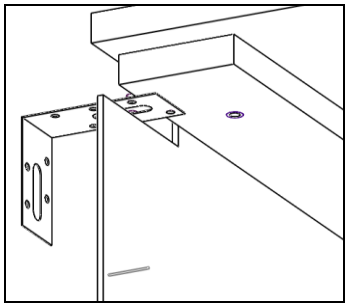

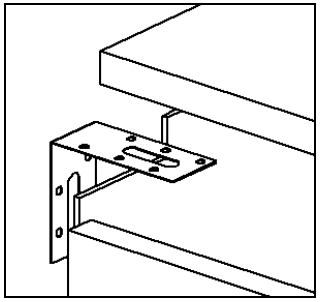

1. В боковых стенках (17,16) в глухие отверстия ∅ 8 вбить втулки эксцентриков и вставить шканты (шканты во внутренние отверстия)

2. Во вбитые винтовые втулки вкрутить винты эксцентриков

3. К боковым стенкам (17,16) саморезами 3,5х25 прикрепить внутреннюю часть стяжки (**S**) (Разметка имеется). К боковым стенкам (17,16) саморезами 3,5х16 прикрепить ответные части направляющих. (Разметка имеется). К боковым стенкам (17,16) саморезами 3,5х16 прикрепить монтажные планки петель. (Разметка имеется).

4. К крышке (18) в глухие отверстия ∅ 8 вбить втулки эксцентриков и вставить шканты. Во втулки вкрутить штоки эксцентриков.

5. Саморезами 3,5х25 (черный) через сквозные отверстия в планке (**23**) прикрепить планку (**23**) к крышке (**18**) (присутствует разметка) Перегородку (**21**) еврошурупами прикрепить к горизонту (24).

6. В детали (1**7,16,21,24,22**)в глухие отверстия ∅ 15 вставить шайбы эксцентриков

7. Собрать корпус комода соединив боковые стенки с горизонтом (24) и задней планкой (22) эксцентриковой стяжкой. Внутренняя часть стяжки (S) должна войти в ответную часть стяжки (S) на крышке цокольной коробки. Винтом стяжки S притянуть низ боковых стенок к крышке цокольной коробки (19).

8. Крышку корпуса (18) эксцентриковой стяжкой прикрепить к боковинам и перегородке.

9. Закрепить заднюю стенку. Крепить гвоздями к торцам планок и боковин . Перед креплением проверить равенство диагоналей. *«В случае расхождения длин диагоналей можно сначала закрепить верхнюю часть двп к торцу верхней планки. Выровнять неровные диагонали можно надавив на одну из боковин. Затем прикрепить один из углов и повторить замер. Если расхождение минимально (1-2 мм) крепить по периметру»*

Крепление трапециевидной стяжкой

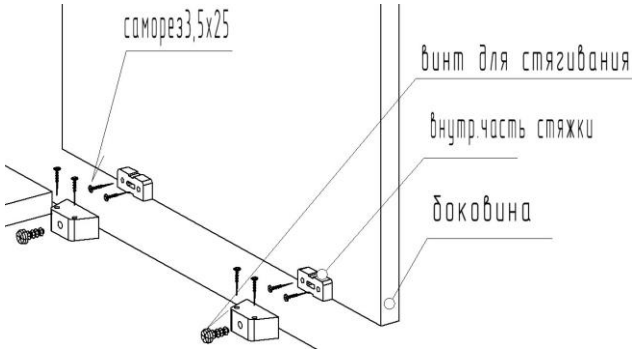

3. Сборка ящиков

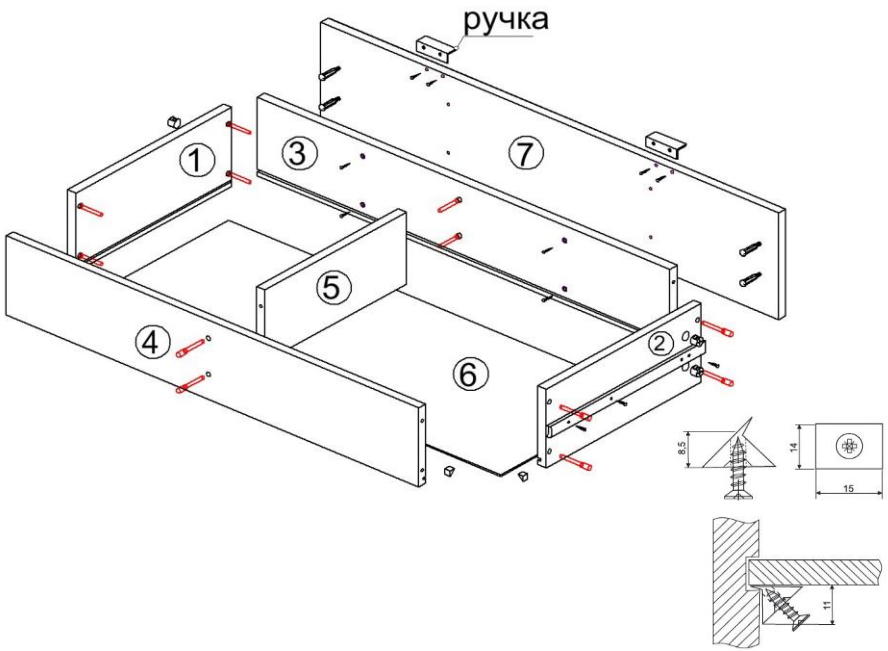

1. На левые и правые боковины ящиков (9,8) с помощью саморезов 3,5х16 прикрепить ответную (внутреннюю) часть направляющих . *Для разборки направляющей, развести направляющую до упора. Посередине можно обнаружить черный пластмассовый «язычок». Нажимая на длинный конец вытянуть узкую часть направляющей. (она и крепится к ящику).*

2 .Произвести сборку корпуса ящика с помощью еврошурупов 50 мм (F) , скрепив боковины (1,2) с передними и задними стенками (3,4).**Перед креплением вставить дно ящика (6) в пазы в боковых, передней и задней стенках.**

3. Установить и закрепить еврошурупами перегородку ящика (5). Дно ящика прикрепить к перегородке гвоздями.

4. .укрепить дно ящика с наружной стороны уголками с саморезами .

5. На фасаде ящика в глухие отверстия ∅ 5 мм вкрутить штоки саморезы эксцентриков.В боковые стенки(1,2) в глухие отверстия ∅ 15мм вставить «шайбы-замки» эксцентриков.

6. Прикрепить эксцентриковой стяжкой фасад к корпусу ящика.

7. Зафиксировать фасад саморезами 3,5х25 через сквозные отверстия в передней стенке ящика.

8. Прикрепить ручки «золотая луна» к фасаду ящика шурупами 3х16.

9. Закрыть «шляпки» еврошурупов и экссцентриков заглушками. Саморезы крепления фасада к передней стенке закрыть заглушками «самоклейками»

4. **Навеска дверей, установка ящиков**

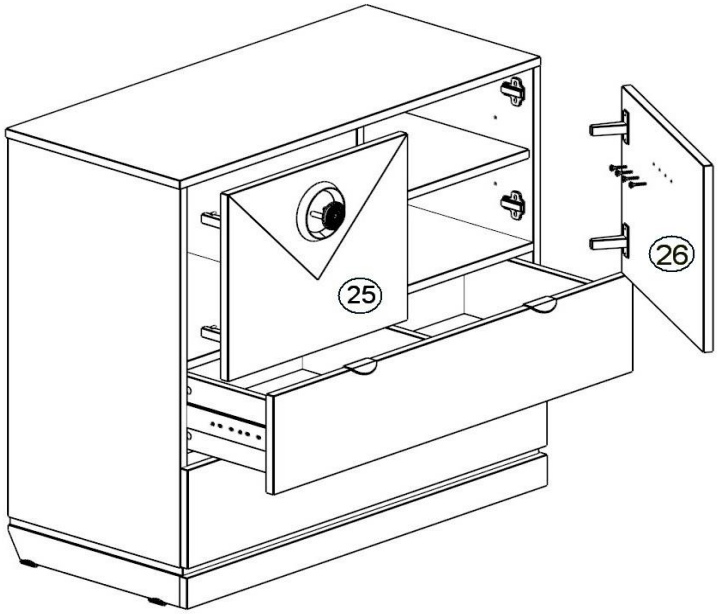

1. Произвести установку ящиков в корпус.

На той части направляющей , которая прикреплена к корпусу, имеется внутренняя подвижная часть. Необходимо выдвинуть и прижать ее к переднему краю направляющих.

Затем, совместив полозки на ящике с направляющей в корпусе, аккуратно задвинуть ящик.

Для снятия ящика выдвинуть его до упора , отжать черные «язычки» один вверх-другой вниз. Выдвинуть и снять ящик.

2. Прикрепить саморезами 3,5х16 петли к дверям

3. Произвести навеску дверей на корпус комода. *(При навеске дверей необходимо «зацепы» на корпусе петли ввести в пазы на монтажной планке и надавливая на корпус петли произвести защелкивание)* Произвести регулировку петель по схеме *(Отсоединение петли (при необходимости) производится нажатием на рычаг в торце корпуса петли.)*

Регулировка петель

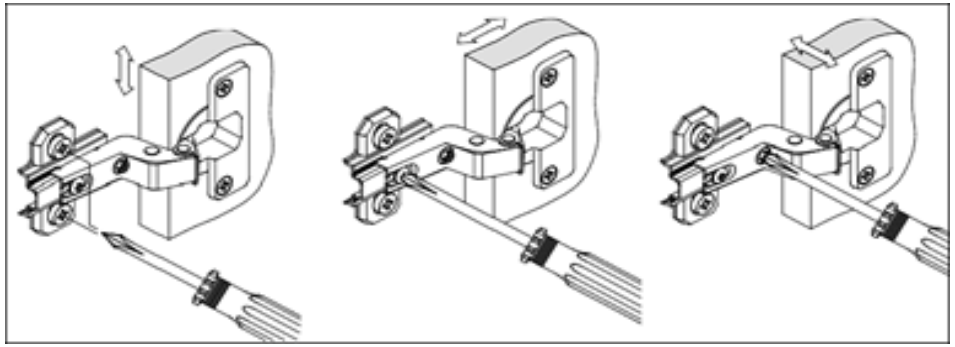

4. Установить ручки на двери. Если на двери под ручку глухие отверстия - досверлить отверстия сверлом Ø5. Ручка крепится к двери винтом м4 х 20.

5. Установить полкодержатели в правое отделение комода в глухие отверстия ∅ 5 мм. Установить полку.

6. Наклеить амортизаторы для двери (**J**).