Мебельная фабрика
КУРАЖ

Схема сборки СП «КАПРИ»

Шкаф 3-х дверный СП.0128.403

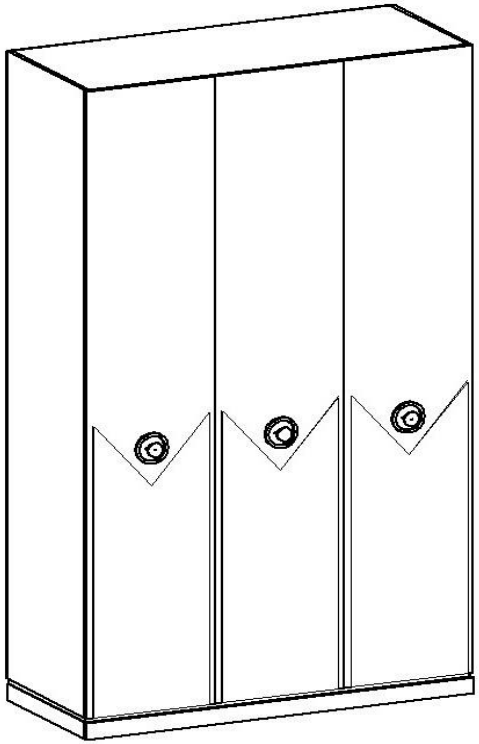

Обращаем Ваше внимание! Оттенки цветов рисунков и материалов (ЛДСП, Пленка ПВХ, отделка и др.), могут отличаться от рисунков каталога, изображений на сайте, а также при комплектации изделий из разных партий.

Правила эксплуатации корпусной мебели

1. Рекомендуемая температура воздуха +10 ºС - +25 ºС.
2. Рекомендуемая относительная влажность 65 ± 15%.
3. Не допускать прямого воздействия солнечных лучей на мебель.
4. Мебель не размещать вблизи отопительных приборов, сырых и холодных стен.
5. Нельзя использовать для чистки поверхности абразивные материалы.
6. Не допускать попадания на мебель горячих предметов (утюги, посуда с кипятком и пр.)
7. Во избежание опрокидывания, мебель должна быть надежно прикреплена к стене. Для крепления к стене используйте крепёж, подходящий для материала стен Вашего дома.
8. Не разрешайте детям виснуть на дверцах, использовать полки и выдвижные ящики в качестве лестницы. Это может привести к серьезным травмам.
9. Нагрузка на мебель и её части (полки, ящики, сидения и пр.) не должна превышать установленных производителем норм, указанных в инструкции по сборке. Не рекомендуется вставать на мебель, прыгать, подвергать повышенным динамическим нагрузкам. Рекомендуется периодически проверять плотность резьбовых соединений крепления механизмов трансформации и подтягивать их при необходимости.
10. Всегда содержите поверхность мебели сухой. При необходимости, протирайте поверхности мебели сухой мягкой тканью (фланель, сукно, войлок и т. п.).
11. От новой мебели может исходить естественный запах материалов, из которых она изготовлена. Запах может сохраняться в течение 3 – х недель с момента сборки. Для снижения интенсивности запаха рекомендуется протирать мебель тканью, смоченной мягким моющим средством, вытирать чистой сухой тканью и проветривать помещение.

Гарантия:

Предприятие-изготовитель гарантирует покупателю сохранение всех качественных показателей мебели, обусловленных ГОСТ 16371-2014 и ГОСТ 19917-2014, в течение 18 месяцев при соблюдении условий транспортирования, правил сборки, эксплуатации и хранения.

Претензии по качеству и комплектности мебели принимаются в пределах гарантийного срока по месту покупки. Для выполнения предприятием-изготовителем гарантийных обязательств, выявления несоответствий и установления причин их возникновения необходимо сохранить и предоставить:

1) части упаковки с наклеенными этикетками, номером партии или ростером (или их фотографии);
2) фотографии распечатанных упаковок, где обнаружен заводской брак деталей;
3) фотографии узлов, деталей собираемого изделия, если заводской брак обнаружен до сборки и в процессе сборки.

Предприятие оставляет за собой право внесения частичных изменений в конструкцию мебели и комплектующие изделия.

Не являются гарантийным случаем:

Различные повреждения деталей и узлов изделий (бой, сколы, царапины, расслоения, оплавление, набухание ЛДСП и др.), возникшие в результате перевозки самовывозом, самостоятельной сборки, нарушений правил эксплуатации. Замена деталей и узлов изделий, не попадающих под гарантийный случай, производится за дополнительную оплату.

Перечень деталей «Шкаф 3-х дверный»

Наименование	Размер	Количество	№ упаковки
1. Цоколь передний	1314 x 60	1	3
2. Цоколь задний	1314 x 60	1	3
3. Цоколь боковой лев.	550 x 60	1	3
4. Цоколь боковой прав	550 x 60	1	3
5. Цоколь внутренний	488 x 60	1	3
6. Крышка цоколя	1336 x 551	1	3
7. Боковая стенка левая	2274 x 550	1	1
8. Боковая стенка правая	2274 x 550	1	1
9. Перегородка	2242 x 550	1	1
10.Горизонт верхний	1314 x 550	1	2
11. Горизонт нижний	1314 x 550	1	2
12. Горизонт правый	425 x 550	3	2
13. Горизонт левый	873 x 550	2	2
14. Планка крепления	873 x 150	1	3
15. Полка	534 x 422	2	2
16. Дверь средняя	2272 x 446	1	отдельно
17. Дверь левая	2272 x 446	1	отдельно
18 Дверь правая	2272 x 446	1	отдельно
19. Задняя стенка ДВП	2273 x 447	3+соед.профиль	1
20. Штанга	867 мм	1	1
21. Соединитель. ДВП	2000+250	1	3
22. Цоколь лицевой	1347 x 59	1	3
подкладка (дсп 25 мм)	*150x86*	*9*	3
Фурнитура		1	4

Примечание:

Мебель изготавливается из ЛДСП I сорта. Возможны незначительные дефекты на невидимых поверхностях деталей.

Перед сборкой:

1. Проверить внешний вид и целостность деталей в упаковке.
Претензии по их повреждению принимаются только у изделий без следов сборки.
2. Сохраните упаковку и инструкцию до окончания сборки.
Прежде чем начинать сборку убедитесь в соответствии выбранного Вами изделия.
3. Проверьте количество деталей и фурнитуры по перечню.
Предприятие – оставляет за собой право вносить некоторые конструктивные изменения, не ухудшающие внешний вид и не влияющие на функциональные свойства изделия.
4. Соблюдайте порядок сборки, приводимый в данной инструкции.
Сборку рекомендуется производить с помощью специалиста, так как неправильная сборка может привести к опрокидыванию мебели, что может повлечь за собой ущерб или телесные повреждения.
5. Перемещайте мебель и её детали бережно, слегка приподнимая их.
6. Сборка должна производиться на ровной поверхности.

Фурнитура

A. Ключ шестигранный 1 шт.	**B.**Саморез 3,5 x 16 66 шт.	**C.** Эксцентрик 28 шт.	**D.**Гвозди 156 шт.
E. Заглушка для эксц. 28 шт.	**F.**Еврошуруп x 50 19 шт.	**G.** Заглушка к евро. 19 шт.	**H.** Подпятник 6 шт.
I.Полкодержатель 8 шт.	**J.** Амортизатор силиконовый самокл. 6 шт.	**K.** Шкант 28 шт.	**L.** Штангодержатель 2 шт.
M саморез 3,5 x 30 4 шт.	**N.** Петля полунакладная с доводчиком 5 шт.	**O.** Петля накладная с доводчиком 10 шт.	Винт м6 x 25 – 7 шт **потай** **7 шт**
Заглушка самоклейка ∅ 15 11 шт	Шуруп 3 x 16 12 шт.	**Y.** Коническая стяжка TRIO 4 шт	**V.** Втулка М6 резьбовая пластм. 4 шт

Внимание!

Производитель оставляет за собой право не комплектовать наружную и внутреннюю невидимую фурнитуру, а также технологические отверстия заглушками.

Необходимый инструмент для сборки мебели

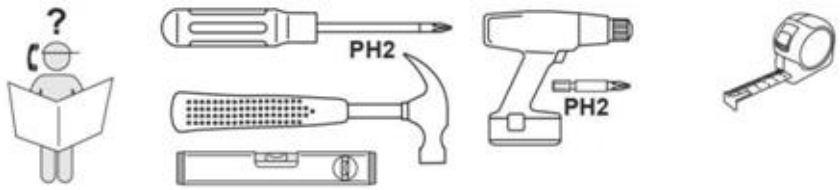

1. Сборка цоколя

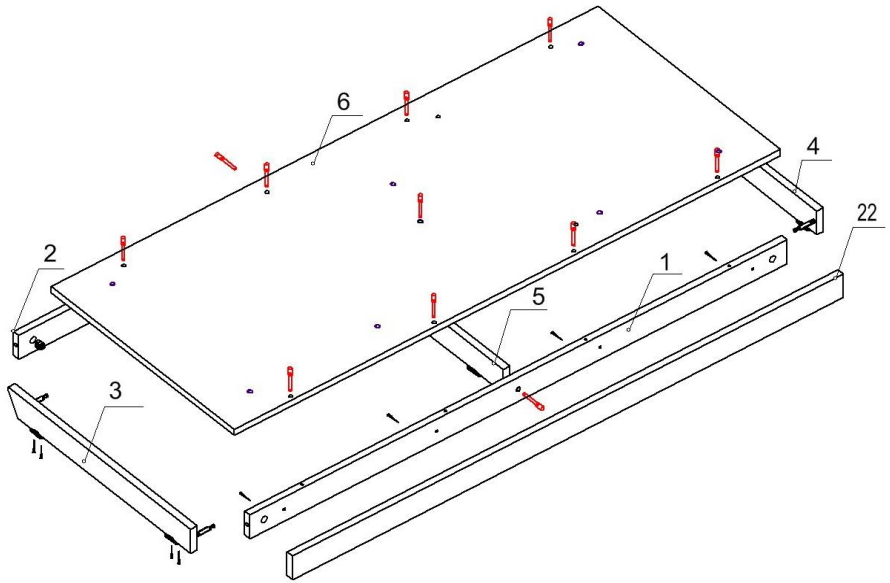

1. Прикрепить еврошурупами детали (**1,2**) к крышке (**6**) .

<u>Металлические втулки – верхняя сторона крышки .</u>

*(Для крепления еврошурупами , совместить торцевые отверстия на деталях (**1,2**) со сквозными отверстиями ∅8 на крышке (**6**) .*

*Еврошурупы можно закручивать ключом (**А**)) .*

2. К деталям (1,2) и к крышке (6) прикрепить еврошурупами внутренний цоколь (5).

<u>Деталь (1) , в которой имеются сквозные отв. ∅ 5 мм, является лицевой стороной</u>

.**<u>Желтая кромка по длинной стороне крышки-лицевая сторона изделия - совпадает с деталью (1)</u>**

3. В боковые цоколя (3,4) в глухие отверстия ∅ 8мм вбить втулки (V). Вкрутить в них штоки **конической стяжки (Y)**

4. С помощью **конической стяжки (Y)** прикрепить детали (3,4) к деталям (1,2).

Для крепления конической стяжкой необходимо ,чтобы шток стяжки вошел в торцевое отверстие скрепляемой детали и в «бочонок» стяжки. <u>Перед совмещением необходимо ослабить или выкрутить винт стяжки.</u>

Стяжка деталей происходит при закручивании винта стяжки.

5. Саморезами 3,5 х 30 прикрепить лицевой цоколь (22) к детали (1) через сквозные отверстия ∅ 5 мм. Деталь (22) имеет разметку под саморезы .

6. Шурупами 3х16 прикрепить подпятники (Н) к нижней стороне деталей (3,4,5).

Изменена конструкция цокольной «коробки». Вместо эксцентриков для крепления боковых цоколей применена коническая винтовая стяжка (позиция

2. Сборка корпуса

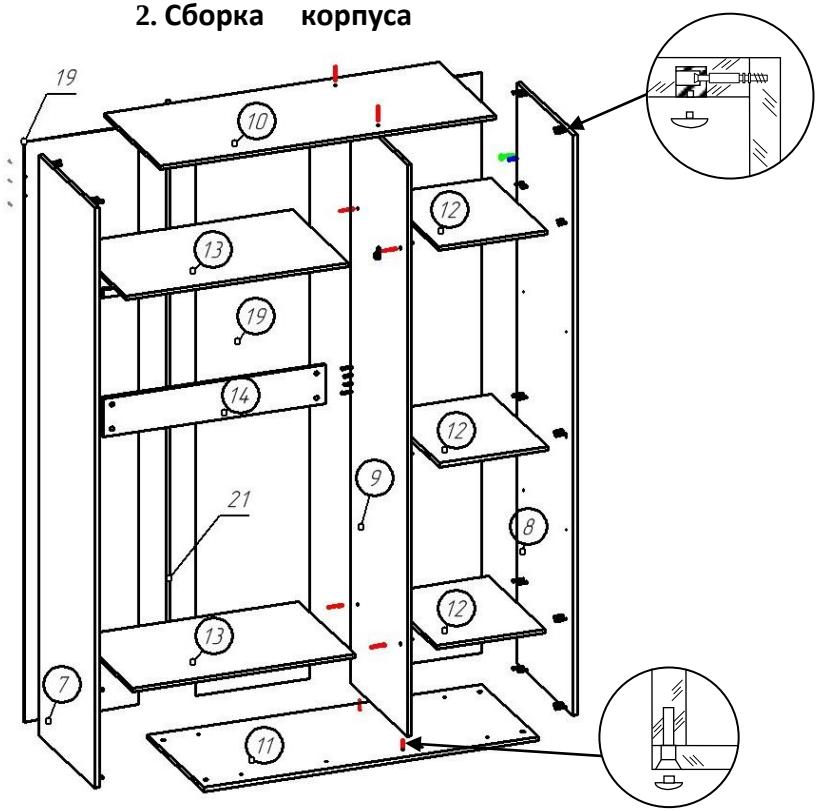

1. В боковые стенки (7,8) и в перегородку (9) в глухие отверстия Ø 8 мм вбить втулки эксцентриков (<u>внешние отверстия в паре</u>) и вставить шканты. Вкрутить штоки эксцентриков во втулки.

2. В детали (10,11,12,13,14) в глухие отверстия ∅ 15мм вставить шайбы эксцентриков.

3. К перегородке (9) с помощью еврошурупов закрепить горизонты (13)**.** К перегородке (9) с помощью эксцентриковой стяжки закрепить горизонты (12). Закрепить планку (14).

4. К собранной , на основе перегородки (9) конструкции , с помощью еврошурупов прикрепить горизонты (10,11). **<u>Шайбы эксцентриков на деталях (10,11) должны быть направлены внутрь корпуса.</u>**

5. Прикрепить боковые стенки (7,8) эксцентриковой стяжкой к горизонтам (10,11,12,13) и к планке (14).

3. Крепление цоколя к корпусу

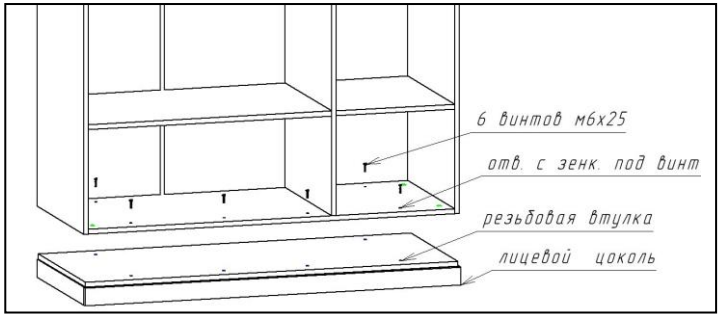

1. Цокольная коробка крепится к корпусу винтами м6х25 через отверстия в нижнем горизонте корпуса.

Совместить отверстия ∅ 8мм в дне корпуса (11) с металлическими втулками в крышке цоколя (6). С обратной стороны крепежные отверстия имеют зенковку .

Если сборка корпуса производилась лицевой поверхностью вниз,

перед креплением необходимо приподнять корпус над поверхностью сборки, так как лицевой цоколь выступает за лицевую линию корпуса. В наборе деталей присутствуют детали из дсп 25 мм , предназначенные для подкладывания под корпус.

Выполнить крепление корпуса и короба цоколя.

2.Закрепить задние стенки. Две задние стенки в большой секции соединяются с помощью профиля – соединителя. Крепление гвоздями по периметру. (желательно прикрепить ДВП к торцам горизонтов) . Перед креплением необходимо проверить равенство диагоналей корпуса. *«В случае расхождения длин диагоналей сначала закрепить верхнюю часть двп к торцу верхнего горизонта. Выровнять неровные диагонали можно надавив на одну из боковин. Затем прикрепить один из углов и повторить замер. Если расхождение минимально – крепить по периметру*

3. Установить собранный каркас в вертикальное положение. Головки винтов м6 скрыть самоклеющимися заглушками.

4. Закрепить на детали (7,8,9) саморезами 3,5х16 монтажные планки петель. (**на <u>перегородку (9)</u> крепить <u>планки от полунакладных петель на левую и правую боковины –от накладных петель</u>)** (Имеется разметка под саморезы)

5. Закрепить на боковине (7) и левой стороне перегородки (9) саморезами 3,5х16 штангодержатели.

6. Вставить полкодержатели (**I**) в глухие отверстия ∅5мм на деталях (**8,9** *).*

7. Установить полки (**15**) в корпус (можно сделать позже)

8. Установить штангу в штангодержатели (можно сделать позже)

9. Во все видимые «шляпки» еврошурупов и шайбы эксцентриков установить заглушки (E,G)

4. Навеска дверей

1. Прикрутить корпуса петель к дверям (**<u>средняя дверь - петля полунакладная. Левая и правая-накладные петли</u>***).*

2. Выполнить навеску дверей. *При навеске дверей необходимо «зацепы» на корпусе петли ввести в пазы на монтажной планке и надавливая на корпус петли произвести защелкивание Произвести регулировку петель по схеме (см ниже). Отсоединение петли (при необходимости) производится нажатием на рычаг в торце корпуса петли*

3. Отрегулировать петли (см схему)
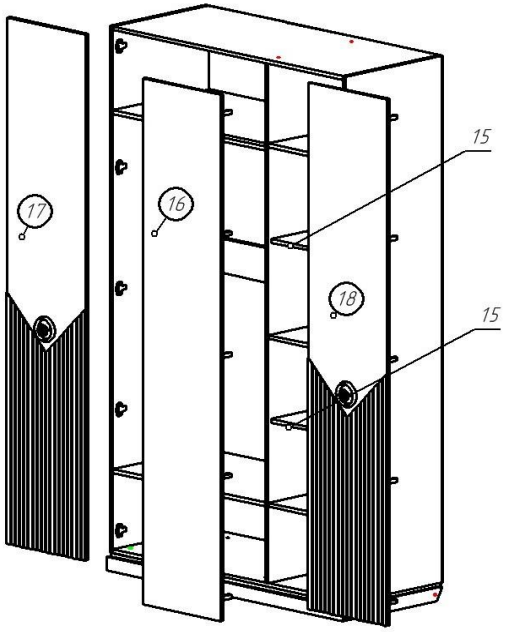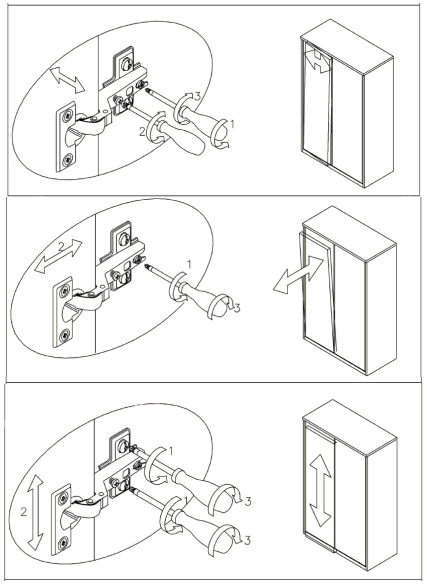
4. Установить ручки на двери. Если на двери под ручку глухие отверстия - досверлить отверстия сверлом Ø5 мм. Ручка крепится к двери винтом м4 х 20**5.** Наклеить амортизаторы для двери (**J**).